ООО "СИБПРОМАВТО"
г. Миасс Челябинской области, ул. Лихачева, 22
тел./факс: (3513)255-650, 55-63-72, 55-76-57, 57-98-07
e-mail: infoural-sib@mail.ru

г. Тюмень, ул. Авторемонтная, 12
e-mail: info@sib-avto.ru

МАЗ

Автокраны / 32 тонны

КС-5571BY-C-22

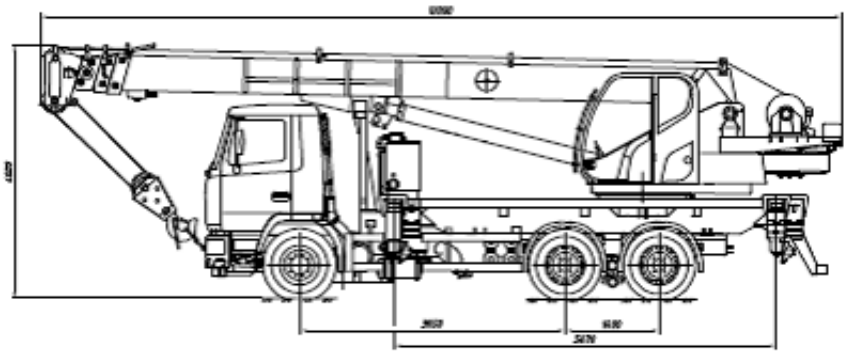

ТЕХНИЧЕСКИЕ ХАРАКТЕРИСТИКИ:

Колесная формула	6х4
Грузоподъемность максимальная миди (на канатах), т	32,0
Грузоподъемность при максимальном вылете, т:	
- основная стрела 10,08 м	8,44
- стрела 30,28 м	0,5
Максимальный грузовой момент, т·×м	102,4
Высота подъема максимальная, м:	
- основная стрела 10,08 м	11,0
- стрела 30,28 м	30,4
Высота подъема при максимальном вылете, м:	
- основная стрела 10,08 м	5,6
- стрела 30,28 м	9,6
Глубина опускания максимальная, м:	
- при работе с грузом равным 50 %	11,0

грузоподъёмностью, с основной стрелой 10,08 м	
- со стрелой 30,28 м	3,0
Вылет, м:	
- при максимальной грузоподъемности	3,2
- максимальный стрела 30,28 м	28,0
- минимальный стрела 10,08 м	2,6
Максимальная масса груза, с которой допускается телескопирование стрелы, т:	в пределах грузовых характеристик, но не более 6 т
Параметры опорного контура:	
- база выносных опор, м	5,67
- расстояние между выносными опорами, м	5,8
Номинальная скорость подъема (опускания) груза, м/мин груза, м/мин	6,0
Увеличенная скорость подъема (опускания) пустого крюка и грузов до 4 т, м/мин	13,3
Скорость посадки, м/мин	0,4
Частота вращения, об/мин:	
- максимальная	0,96
- минимальная	0,2
Скорость передвижения, км/ч	60
Габаритные размеры в транспортном положении, мм:	
- длина	12000
- ширина	2550
- высота	4000
Распределение нагрузки на оси шасси крана в транспортном положении с основной стрелой, т:	
- общая	24,5
- на переднюю ось	7,5
- на задние оси	17,0

Дополнительные опции: расширенный ЗИП (аптечка, 2 огнетушителя, термос, знак аварийной установки)

Кран автомобильный КС-5571BY-C-22 грузоподъемностью миди (на канатах) 32 т предназначен для выполнения погрузочно-разгрузочных и строительно-монтажных работ с обычными грузами на рассредоточенных объектах.

Гидравлическая система крановой установки обеспечивает плавное управление всеми механизмами с широким диапазоном скоростей рабочих операций, а также возможность одновременного совмещения нескольких крановых операций. В гидрооборудовании крана применены комплектующие ведущих мировых производителей.

Четырехсекционная стрела длиной 10,08 м во втянутом положении обеспечивает крану компактность и маневренность при переездах, а при полностью выдвинутом состоянии 30,28 м – обширную рабочую зону и большую высоту перемещения груза при работе. Возможность телескопирования стрелы с грузом до 6 т на крюке позволяет автокрану выполнять специальные работы: устанавливать грузы в труднодоступных местах, проносить грузы среди смонтированных конструкций.

Редуктора механизма подъема и поворота – планетарного типа с дисковыми тормозами, что соответствует современным требованиям, предъявляемым к грузоподъемным кранам. Нижняя рама коробчатого сечения с наклонными гидравлическими выдвижными выносными опорами.

Кабина машиниста новой конструкции и современного дизайна комфортабельна и имеет большой внутренний объем. Круговое остекление обеспечивает отличную видимость рабочей зоны при любых длинах стрелы и любом угле наклона стрелы.

Безопасную работу крана обеспечивает комплекс приборов и устройств, в том числе микропроцессорный ограничитель нагрузки ОНК-160С с цифровой индикацией параметров в кабине машиниста. Ограничитель нагрузки может работать в режиме координатной защиты, и имеет встроенный прибор фиксации характеристик - «черный ящик», и встроенный модуль защиты от опасного напряжения при работе вблизи линий электропередач.