ООО "СИБПРОМАВТО"
г. Миасс Челябинской области, ул. Лихачева, 22
тел./факс: (3513)255-650, 55-63-72, 55-76-57, 57-98-07
e-mail: infoural-sib@mail.ru

г. Тюмень, ул. Авторемонтная, 12
e-mail: info@sib-avto.ru

МАЗ

Самосвалы / 4x2

МАЗ 458121-520-000

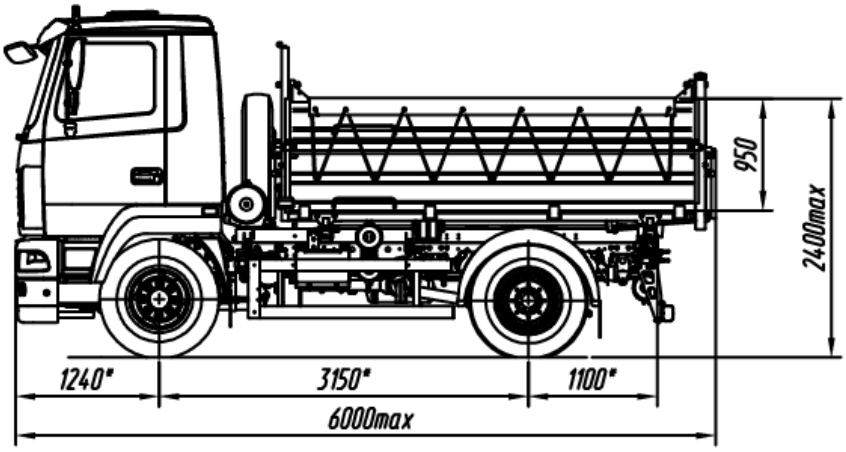

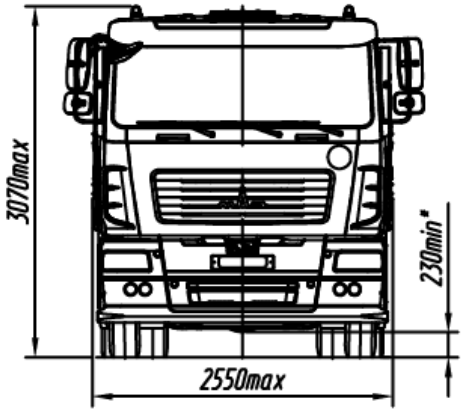

ТЕХНИЧЕСКИЕ ХАРАКТЕРИСТИКИ:

Весовые параметры	*Технически допустимая максимальная масса автомобиля, кг*	*12500*						
	Технически допустимая максимальная масса автомобиля, приходящаяся на оси, кг: - на первую ось - на Вторую ось	*4500* *8000*						
Общие данные	*Колесная формула*	*4x2*						
	Максимальная скорость, км/ч	*85/4 (с электронным ограничением скорости)*						
	Вспомогательные системы	*Противобуксовочная система (ПБС), система курсовой устойчивости (СКУ)*						
Двигатель	*Модель*	*Weichai WP4.1NQ190E50 (с системой SCR)*						
	Тип	*Дизельный четырехтактный с турбонаддувом и промежуточным охлаждением наддувочного воздуха*						
	Максимальная мощность, кВт (л.с.), по правилам ЕЭК ООН №85	*136 (185) при 2600 об/мин*						
	Максимальный крутящий момент, Нм	*672 при 1300-1900 об/мин*						
	Количество и расположение цилиндров	*4, рядное*						
	Рабочий объем, л	*4,088*						
Коробка передач	*Модель*	*6J76TA*						
	Тип	*Механическая, 6-тиступенчатая*						
	Передаточные числа на передачах	*1*	*2*	*3*	*4*	*5*	*6*	*3X*
		8,69	*5,00*	*2,96*	*1,86*	*1,34*	*1,00*	*8,5*
Тормоза	*Тормозная система*	*Пневматическая, двухконтурная, с*						

		раздельным приводом передних и задних колес
	Тормозные механизмы	Дисковые, производства ф. «Wabco»
	АБС	Производства ф. «Wabco»
Кабина	Тип	Малая, двухдверная, расположенная над двигателем
	Количество сидений	3 сиденья с подголовниками и ремнями безопасности

Комплектация автомобиля	520-000
Масса автомобиля в снаряженном состоянии, кг	6600
Распределение массы автомобиля в снаряженном состоянии по осям, кг: - на первую ось - на вторую ось	3650 2950
Технически допустимая максимальная масса автомобиля, кг	12500
Грузоподъемность автомобиля, кг	5900
Колесная база, мм	3150
Колея передних (задних внутренних/ задних наружных) колес, мм	2017 (1544/2164)
Двигатель	Weichai WP4.1NQ190E50 (с системой SCR)
Независимый жидкостный подогреватель (НЖП)	14ТС-10-М5 (ООО «Адверс» РФ) или 12ЖД24 (АО «Элтра-Термо», РФ)
Коробка передач	6J76TA
Подвеска передняя	Рессорная многолистовая, со стабилизатором поперечной устойчивости
Подвеска задняя	Рессорная многолистовая, со стабилизатором поперечной устойчивости
Передаточное отношение моста	4,62
Колеса	Дисковые с размером обода 7,0-20
Шины	Размерности 9,00R20 (НС14), камерные
Контрольный расход топлива, л/100 км, не более: - при скорости 60 км/ч - при скорости 80 км/ч	15,3 22,3
Топливный бак, л	130
Бак для AdBlue, л	17
Платформа	Прямобортная, с трехсторонней разгрузкой
Внутренние размеры платформы (длина/ширина/высота), мм	3480/2400/950
Объем платформы, $м^3$	8
Дополнительное оборудование основной комплектации автомобиля	НЖП**, противооткатные упоры, противотуманные фары, цифровой тахограф, окна заднего обзора, устройство вызова экстренных оперативных служб (УВЭОС)** магнитола, круиз-контроль, электропакет, спальное место (откидное) в кабине***
Дополнительное оборудование по заказу	Брызгозащита колес, кондиционер, комплект специнструмента, независимый воздушный отопитель кабины (ПВО), утеплитель передка, подлокотники сидений, система мониторинга, тент для платформы, солнцезащитный козырек

***** По заказу может не устанавливаться на автомобиль***

****** спальное место в кабине устанавливается только с сиденьями производства ОАО «ОЗАА».***