ООО "СИБПРОМАВТО"
г. Миасс Челябинской области, ул. Лихачева, 22
тел./факс: (3513)255-650, 55-63-72, 55-76-57, 57-98-07
e-mail: infoural-sib@mail.ru

г. Тюмень, ул. Авторемонтная, 12
e-mail: info@sib-avto.ru

МАЗ

Шасси / 6x4

МАЗ 6312С5-576-012

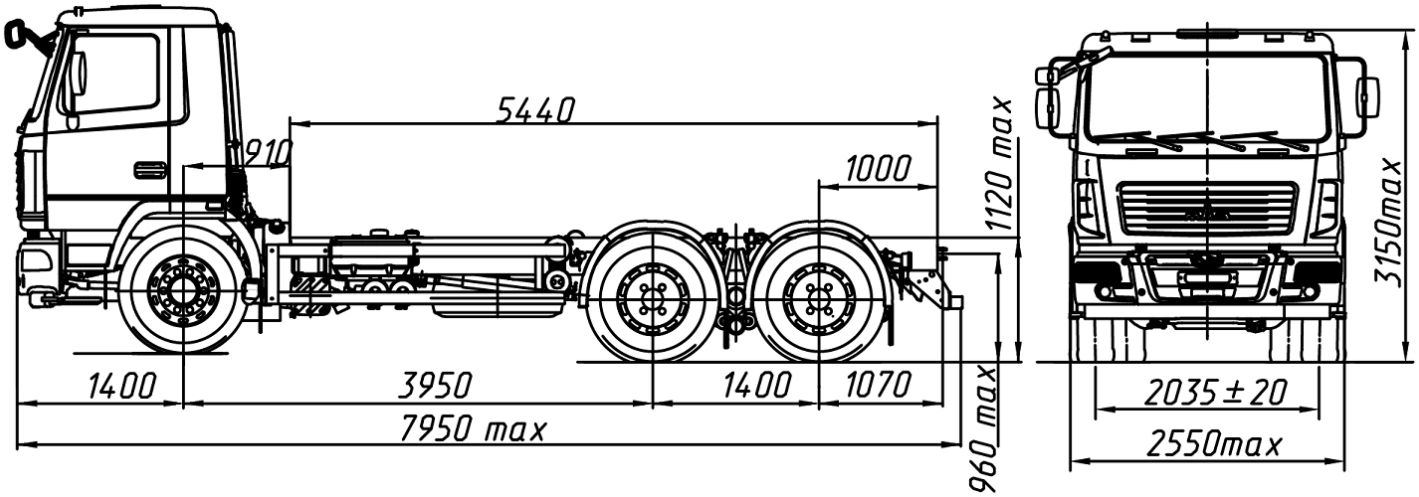

ТЕХНИЧЕСКИЕ ХАРАКТЕРИСТИКИ:

Технически допустимая общая масса автомобиля, кг.	*33500*
Распределение технически допустимой общей массы автомобиля: на переднюю ось, кг	*7500*
на заднюю тележку, кг.	*26000*
Полная масса автомобиля в снаряженном состоянии, кг	*9790*
Распределение полной массы автомобиля в снаряженном состоянии: на переднюю ось, кг	*5010*
на заднюю тележку, кг	*4780*
Технически допустимая грузоподъемность автомобиля, кг	*23710*
Двигатель	*ЯМЗ-53603*
Мощность двигателя, кВт (л.с.)	*241(328)*
Максимальный крутящий момент, Н.м (кгс.м)	*1275 (130)*
Коробка передач	*9sl310T0*
Модель коробки отбора мощности	*NHIc или NHIb*
Число передач КПП	*9*
Передаточное число моста	*5,71*
Размер шин	*315/80R22.5*
Максимальная скорость, км/ч	*85**

Тип кабины	малая 6501

		Комплектации шасси автомобиля МАЗ-6312С5				
Наименование признана	Значение признака	555-012	556-012	575-012	576-012	577-012
		555-712	556-712	575-712	576-712	577-712
Коробка передач	ZF 9S1310T0	X	X			
	9jsl35TA			X	X	X
Наличие КОМ	Есть		X		X	X
	Нет	X		X		
Модель КОМ	NH/lb		X			
	NH/lc		X			
	QH-50				X	
	QH-70				X	
	QH-70(под насос)				X	
	QH-50+QH-70					X

6312С5-0000555-012	основное (народнохозяйственное) исполнение ТС, топливный бак 300 л., тормозная система с АБС, с ПБС, передаточное число ведущего моста Uo=5.71, колеса дисковые, НЖП (по заказу), переднее защитное устройство, кондиционер (по заказу), независимый воздушный отопитель кабины (по заказу), ограничение максимальной скорости (85 км/ч), противотуманные фары (по заказу), вид буксирного приспособления - вилка, одно спальное место (по заказу), круиз-контроль (по заказу), боковое защитное устройство (по заказу).