ООО "СИБПРОМАВТО"
г. Миасс Челябинской области, ул. Лихачева, 22
тел./факс: (3513)255-650, 55-63-72, 55-76-57, 57-98-07
e-mail: infoural-sib@mail.ru

г. Тюмень, ул. Авторемонтная, 12
e-mail: info@sib-avto.ru

Прицепная техника

Бортовые прицепы

8332-0000013-03

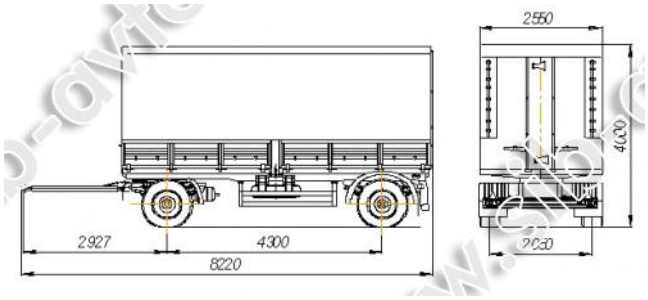

Прицеп 8332-0000013-03 предназначен для перевозки различных грузов широкой номенклатуры, укрупненных грузовых единиц и мелкоштучных грузов по общей сети дорог. Платформа – металлическая, сварная, прямоугольной формы, с металлическими дугами и влагозащитным тентом, передняя и задняя стенки металлические, в задней стенке - распашные двери. Тормозные системы: рабочая - барабанного типа с пневмоприводом, тормозные механизмы всех колес барабанного типа, с АБС; стояночная - привод от пружинных энергоаккумуляторов на тормозные механизмы колес задней оси.

ТЕХНИЧЕСКИЕ ХАРАКТЕРИСТИКИ:

Масса перевозимого груза, кг	7230
Масса снаряженного прицепа, кг	4770
Полная масса прицепа, кг	12000
Распределение нагрузки на дорогу от прицепа полной массой, не более, кг	
на переднюю ось	6000
на заднюю ось	6000
Подвеска	две основные и две дополнительные полуэллиптические рессоры на каждую ось
Количество осей/колес	2/4
Колеса дисковые	8,0-20
Шины	11.00R20
Размеры грузовой платформы, мм	
длина	6030
ширина	2340
высота	2355
Объем кузова, м³	33
Погрузочная высота, мм	1380
Высота сцепной петли, мм	1005
Максимальная скорость транспортирования прицепа полной массой, не менее, км/ч	80
Базовый тягач	
Модель	КАМАЗ-43118