ООО "СИБПРОМАВТО"
г. Миасс Челябинской области, ул. Лихачева, 22
тел./факс: (3513)255-650, 55-63-72, 55-76-57, 57-98-07
e-mail: infoural-sib@mail.ru

г. Тюмень, ул. Авторемонтная, 12
e-mail: info@sib-avto.ru

МАЗ

Шасси / 6x4

МАЗ-631228-8575(-8525)-012

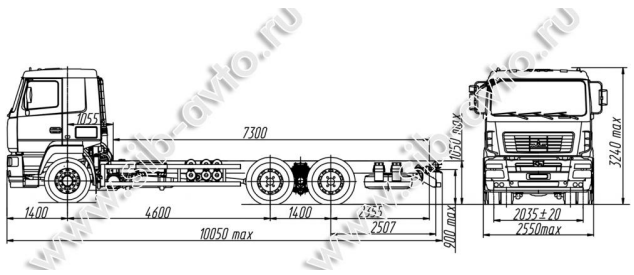

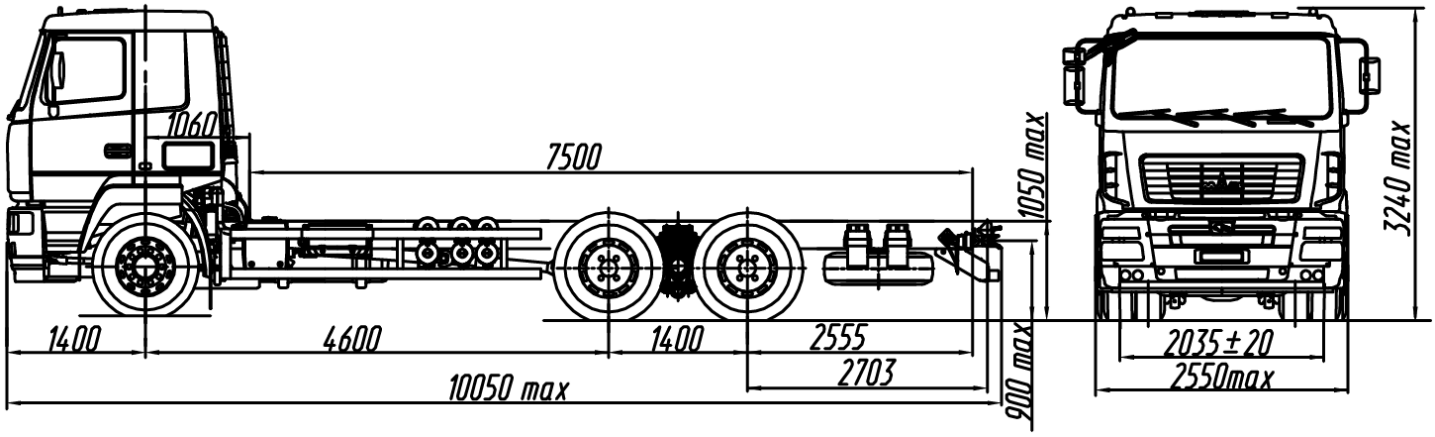

ТЕХНИЧЕСКИЕ ХАРАКТЕРИСТИКИ:

Технически допустимая масса автопоезда, кг	*63500*
Технически допустимая общая масса автомобиля, кг.	*33500*
Распределение технически допустимой общей массы автомобиля: на переднюю ось, кг	*7500*
на заднюю тележку, кг	*26000*
Полная масса автомобиля в снаряженном состоянии, кг	10750
Распределение полной массы автомобиля в снаряженном состоянии: на переднюю ось, кг	*5950*
на заднюю тележку, кг	*4800*
Технически допустимая грузоподъемность автомобиля, кг	*22750*

Двигатель	*Weichai WP12.430E50*
Мощность двигателя, кВт (л.с.)	*311 (423)*
Максимальный крутящий момент, Н.м (кгс.м)	*2060 (210)*
Коробка передач	12JS200TA
Число передач КПП	*12*
Передаточное число моста	*4,2*
Размерность шин: передней оси	315/80R22,5
задних мостов.	*315/80R22.5*
Максимальная скорость, км/ч	*85*
Тип кабины	*5440 рестайлинг*
Буксирный прибор	*беззазорная сцепка*

		Комплектации шасси автомобиля МАЗ-631228			
Наименование признака	*Значение признака*	*8525-012*	*8525-712*	*8575-012*	*8575-712*
Коробка передач	*ZF 16s2520TO*	X	X		
	12JSDX240TA			X	X
Исполнение транспорт- него средства	*Основное*	X		X	
	Тропическое		X		X

631228-0008525-012	*коробка передач ZF 16S2520T0, КОМ (по заказу), топливный бак 500л. (700л. - по заказу), тормозная система с АБС, с ПБС, колеса дисковые, НЖП, кондиционер (по заказу), независимый воздушный отопитель кабины (по заказу), ограничение максимальной скорости (85 км/ч), круиз-контроль*
631228-0008575-012	*коробка передач 12JSDX240TA, КОМ (по заказу), топливный бак 500л. (700л. - по заказу), тормозная система с АБС, с ПБС, колеса дисковые, НЖП, кондиционер (по заказу), независимый воздушный отопитель кабины (по заказу), ограничение максимальной скорости (85 км/ч), круиз -контроль.*