ООО "СИБПРОМАВТО"
г. Миасс Челябинской области, ул. Лихачева, 22
тел./факс: (3513)255-650, 55-63-72, 55-76-57, 57-98-07
e-mail: infoural-sib@mail.ru

г. Тюмень, ул. Авторемонтная, 12
e-mail: info@sib-avto.ru

МАЗ

Шасси / Внедорожные

МАЗ-630223-15529(-15525)-080

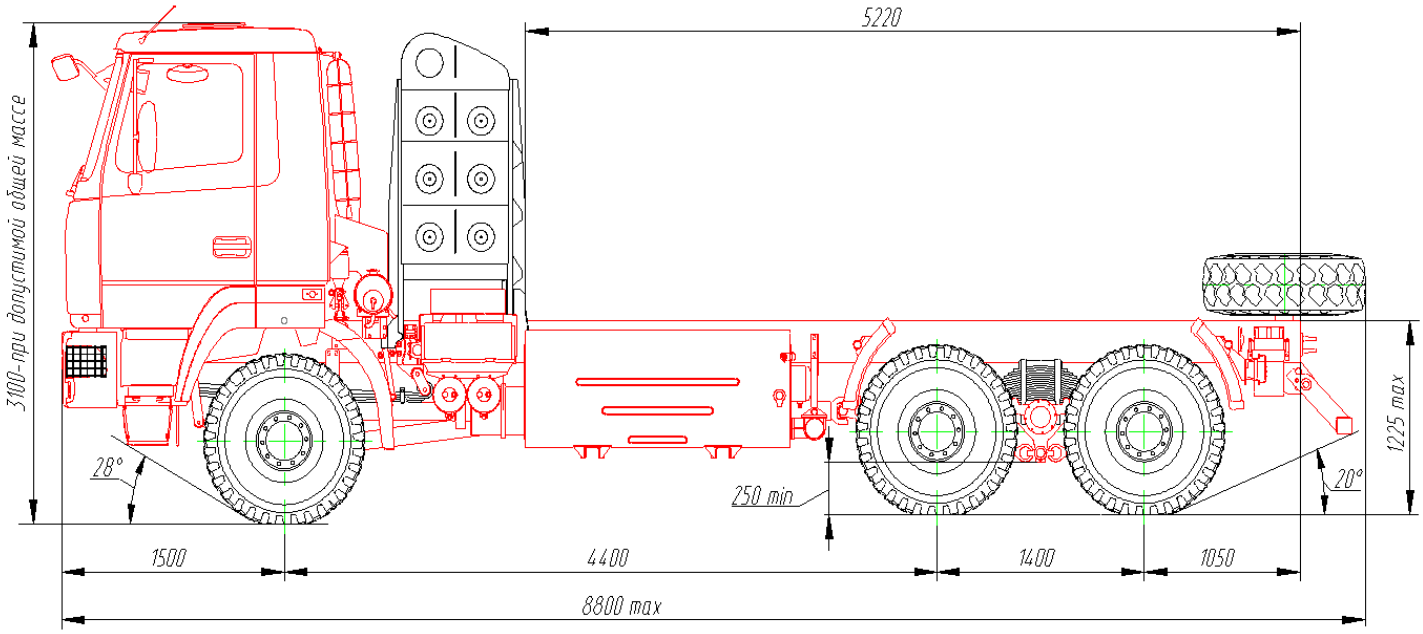

ТЕХНИЧЕСКИЕ ХАРАКТЕРИСТИКИ:

	630223-0015525-080 630223-0015529-080	630223-0015575-080 630223-0015579-080
Колесная формула автомобиля	6x6	
Категория автомобиля	N_3G	
Межколесная база, задний свес, мм	(4400+1400)+1050	
Длина монтажного пространства рамы, мм	5220 5590	
Технически допустимая полная масса автомобиля, кг	27000	
Распределение массы - на передний мост) - на тележку ведущих мостов	 9000 18000	
Полная масса шасси в снаряженном состоянии (без доп. оборудования), кг	11000	11150
	10700	10850
Грузоподъемность шасси, кг	16000	15850

(масса монтируемого оборудования с грузом)	16300	16150

Двигатель *(модель, экология)* / мощность, кВт	WP10NG280E50, 206 кВт (289 л.с.), 1060 Нм, Евро-5	
Коробка передач *(модель),* число передач	9 передач переднего хода	
	ZF 9S1310TO	FG 9jS135TA
Сцепление *(модель)*	MFZ-430	
Отбор мощности (отбор мощности только на стоянке)**:**	NH/1c (устанавливается изготовителем шасси). Величина отбора до 800 Нм, передаточное отношение от коленчатого вала двигателя до выходного вала КОМ 0,97.	QH70 (входит в комплектацию КП). Величина отбора до 700 Нм, передаточное отношение от коленчатого вала двигателя до выходного вала КОМ - 2,83...0,81 в зависимости от передачи КП 1...6.
Раздаточная коробка	Производства ОАО «МАЗ». Односкоростная, с блокируемым дифференциалом, без КОМ (без нейтрали), с отключаемым приводом переднего моста, U_0=1.107.	
Ведущие мосты	Производства ОАО «МАЗ» Передний мост без блокировки межколесного дифференциала. Средний и задний мосты с блокировкой межколесного и межосевого дифференциалов. Передаточное отношение U_0=5,33.	
Максимальная скорость (с ограничителем скорости) км/ч	85+4	
Рама	С передней и задней буксирными вилками. Заднее защитное устройство с откидным брусом.	
Подвеска:		
- передняя	Рессорная, на малолистовых рессорах со стабилизатором и амортизаторами	
- задняя	Рессорно- балансирная, многолистовая, со стабилизатором на заднем мосту	
Колеса Размерность шин	Дисковые, 11.75x22.5. Шины 385/65R22.5 (односкатная ошиновка, без ЦНШ).	
Газовое оборудование, тип баллонов (производитель), объем (для комплектаций), л.	Металлокомпозитные баллоны 3-го типа (ф. «Gaz Servis Kompozit»). Предусмотрена установка 2-х заправочных кранов (стандарта типа ГОСТ УЗВ 02 и стандарта NGV2 Type TN5).	
- 630223-0015525-080; - 630223-0015575-080	1000	
- 630223-0015529-080; - 630223-0015579-080	800	
Кабина, тип	Короткая 6418, двухместная с обновленным интерьером, с задним подрессорением (пружинная подвеска).	
Тормозная система	с АБС	

Дополнительное оборудование автомобиля (определяется заказом)

Устанавливается по заказу (если оговорено в контракте): системы питания двигателя воздухом с дополнительной фильтрацией типа «Циклон», противобуксовочная система, независимый воздушный отопитель кабины, передние противотуманные фары, USB-магнитола, кондиционер, круиз- контроль, центральный замок, подголовники сидений, тахограф цифровой (взамен спидометра), электропривод

регулировки зеркал заднего вида, система экстренного реагирования «Эра», система мониторинга, одно откидное спальное место, комплект ЗИП (дополнительный).

Не устанавливается по заказу (если оговорено в контракте): независимый жидкостной подогреватель двигателя.