ООО "СИБПРОМАВТО"
г. Миасс Челябинской области, ул. Лихачева, 22
тел./факс: (3513)255-650, 55-63-72, 55-76-57, 57-98-07
e-mail: infoural-sib@mail.ru

г. Тюмень, ул. Авторемонтная, 12
e-mail: info@sib-avto.ru

МАЗ

Бортовые автомобили / 4x2

МАЗ-534026-8520(-8570)-000

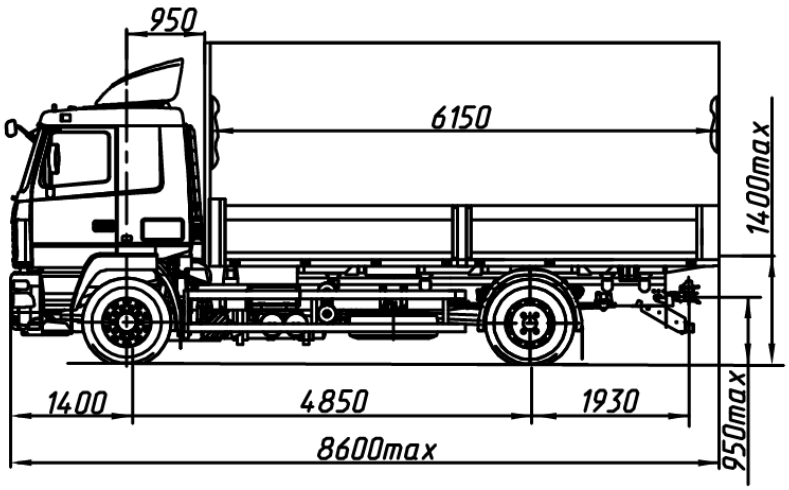

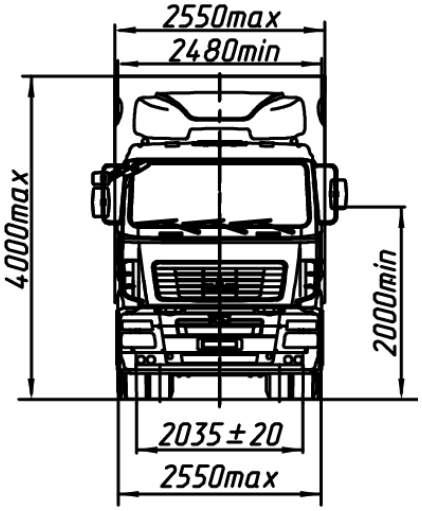

ТЕХНИЧЕСКИЕ ХАРАКТЕРИСТИКИ:

Технически допустимая масса автопоезда, кг	*44000*
Технически допустимая общая масса автомобиля, кг	*19000*
Распределение технически допустимой общей массы автомобиля: на переднюю ось, кг	*7500*
на заднюю ось, кг	*11500*
Полная масса автомобиля в снаряженном состоянии, кг	*8890*
Технически допустимая грузоподъемность, кг	*9960*
Объем платформы, м куб.	*38,74*
Площадь платформы, м кв	*15,25*
Двигатель	*Weichai WP7.300E51*
Мощность двигателя, кВт (л.с.)	*220 (300)*
Максимальный крутящий момент, Н.м	*1250*
Коробка передач	*9JS135TA/ZF 9S1310 TO*
Число передач КПП	*9*
Передаточное число моста	*5,08*
Размер шин	*315/80R22.5*

Максимальная скорость, км/ч	*85**
Тип кабины	*Большая 5440 с низкой крышей*

** - обеспечивается работой устройства ограничения скорости электронной системы управления двигателем.*

		Комплектации автомобиля МАЗ-534026			
Наименование признака	*Значение признака*	*8520-000*	*8520-700*	*8570-000*	*8570-700*
Коробка передач	*ZF 9S1310T0*	X	X		
	9jsl35TA			X	X
Исполнение ТС	*(народнохозяйственное)*	X		X	
	тропическое		X		X

Комплектации шасси МАЗ-534026

534026-0008520	*топливный бак 500 л. (300 л. - по заказу), тормозная система с АБС, с ПБС, колеса дисковые, задняя подвеска - малолистовая со стабилизатором, НЖП, переднее защитное устройство, круиз-контроль (по заказу), независимый воздушный отопитель кабины (по заказу), ограничение максимальной скорости (85 км/ч), кондиционер (по заказу), противотуманные фары (по заказу), указатель скорости - тахограф цифровой (спидометр - по заказу), одно спальное место (по заказу), платформа тентовая с задним пологом.*