ООО "СИБПРОМАВТО"
г. Миасс Челябинской области, ул. Лихачева, 22
тел./факс: (3513)255-650, 55-63-72, 55-76-57, 57-98-07
e-mail: infoural-sib@mail.ru

г. Тюмень, ул. Авторемонтная, 12
e-mail: info@sib-avto.ru

МАЗ

Бортовые автомобили / **Внедорожные**

МАЗ-631888-8580(-8570)-058

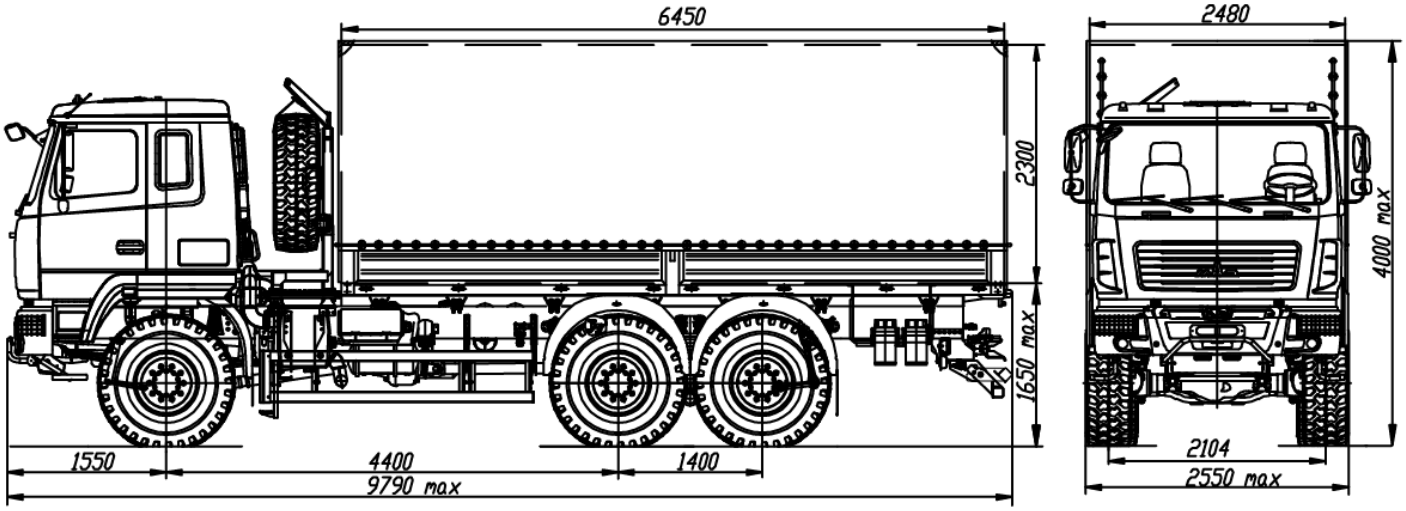

ТЕХНИЧЕСКИЕ ХАРАКТЕРИСТИКИ:

Технически допустимая масса автопоезда, кг	*65000*
Технически допустимая общая масса автомобиля, кг	*28950*
Распределение технически допустимой общей массы автомобиля: на передним мост, кг	*6950*
на тележку, кг,	*22000*
Технически допустимая грузоподъемность, кг	*15140*
Полная масса автомобиля в снаряженном состоянии, кг	*13810**
Распределение полной массы автомобиля в снаряженном состоянии! на передним мост, кг	*6450**
на тележку, кг,	*7360*
Максимальная кинематическая скорость, км/ч	*$85^{+4(*2)}$*
Двигатель	*WP12,430E50*
Мощность двигателя, кВт (л,с,)	*311(430)*

Максимальным крутящим момент, Нм (кгсм)	2060 (210)
Коробко передач	ZP16S2520TH/12JSBX240TA
Число передач	16/12
Передаточное число ведущих мостов	5,33
Размер шин	16.0 OR20
Топливным бак, л	500
Тип кабины	большая 5440, подрессоренная
Раздаточная коробка	
-число передач,	1
-передаточное число,	1,107
Специальное оборудование:	
-система централизованном накачки шин,	Нет
Объем платформы, $м^3$	36,8

* С учетом массы водителя 75 кг,

*[г]) Обеспечивается работой устройства ограничения скорости электронной системы управления двигателем.