ООО "СИБПРОМАВТО"
г. Миасс Челябинской области, ул. Лихачева, 22
тел./факс: (3513)255-650, 55-63-72, 55-76-57, 57-98-07
e-mail: infoural-sib@mail.ru

г. Тюмень, ул. Авторемонтная, 12
e-mail: info@sib-avto.ru

# МАЗ

## Самосвалы / 6x4

### МАЗ 65012J-570(8570)-000

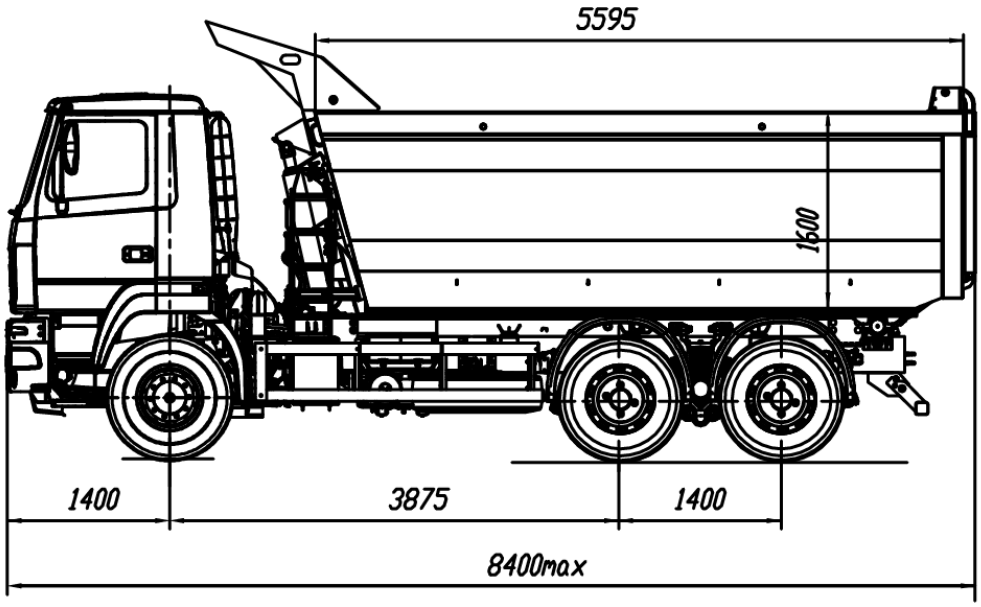


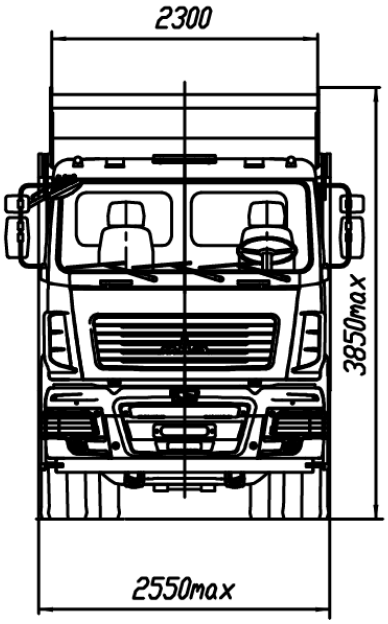


**ТЕХНИЧЕСКИЕ ХАРАКТЕРИСТИКИ:**

| | |
|---|---|
| *Технически допустимая общая масса автомобиля, кг.* | *33500* |
| *Распределение технически допустимой общей массы автомобиля, кг:* | |
| *на переднюю ось* | *7500* |
| *на ведущую тележку мостов* | *26000* |
| *Технически допустимая грузоподъемность, кг.* | *19000* |
| *Полная масса аВтомобиля В снаряженном состоянии, кг.* | *14500* |
| *Объем кузоВа, м куб.* | *20* |
| *Максимальная скорость, км/ч.* | *85** |
| *ДВигатель* | *Weichai WP10H400E50* |
| *Мощность дВигателя, кВт (л.с.)* | *294 (393)* |
| *Максимальный крутящий момент, Нм (кг см)* | *1800 (183,5)* |
| *Коробка передач.* | *121S200TA* |

| | |
|---|---|
| *Число передач.* | *12* |
| *Предаточное число Ведущих мостов* | *4,59* |
| *Размер шин.* | *315/80R22.5* |
| *ТоплиВный бак, л* | *300 (350)* |
| *Тип кабины.* | *малая подрессоренная* |

**??????????? ????????? МАЗ-65012J**

| | |
|---|---|
| 65012J-0000570-000 | КП 12JS200TA, число передач 12, П-образная платформа с задней разгрузкой, кабина малая подрессоренная 6501, Выхлоп Вниз слева, подогрев платформы, подогреватель двигателя, кондиционер (по заказу), АБС, ПБС, спальное место (по заказу), независимый Воздушный отопитель (по заказу), циклон очистки Воздуха, инструментальный ящик В кабине алюминиевый топливный бак 350л (по заказу) |
| 65012J- 0008570— 000 | КП 12JS200TA, число передач 12, П-образная платформа с задней разгрузкой, кабина большая подрессоренная 5440, Выхлоп Вниз слева, подогрев платформы, подогреватель двигателя, кондиционер (по заказу), АБС, ПБС, спальное место, независимый Воздушный отопитель (по заказу), циклон очистки Воздуха, инструментальный ящик В кабине алюминиевый топливный бак 350л (по заказу) |