ООО "СИБПРОМАВТО"
г. Миасс Челябинской области, ул. Лихачева, 22
тел./факс: (3513)255-650, 55-63-72, 55-76-57, 57-98-07
e-mail: infoural-sib@mail.ru

г. Тюмень, ул. Авторемонтная, 12
e-mail: info@sib-avto.ru

МАЗ

Шасси / 4x2

МАЗ-534023-30525-013

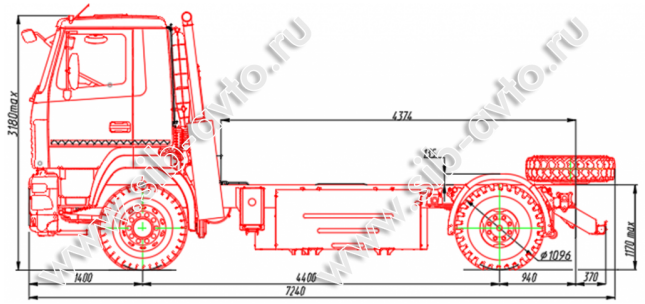

ТЕХНИЧЕСКИЕ ХАРАКТЕРИСТИКИ:

Колесная формула автомобиля	4x2	
База, задний свес, длина погрузочного пространства, мм	4400, 940, 4370	
Полная масса, кг	20500	
Распределение полной массы, кг: - на переднюю ось - на ведущий мост	7500 13000	
Масса снаряженного шасси (без доп. оборудования), кг	534023-0030525-013	534023-0030575-013
	8300	8450
Грузоподъемность	12200	12050
Двигатель, кВт (л.с.)	WP10NG Евро-5 (ф. «Weichai», KHP), 206 (280)	
Коробка передач (модель).	ZF 9S1310TO	FG 9JS135TA
КОМ (модель).	NH/1c	QH 70
Сцепление (модель)	MFZ-430	
Мост ведущий (передаточное отношение, U0)	5,33	
Рама	С лонжеронами постоянного профиля по высоте. Переднее противоподкатное защитное устройство Без бокового защитного устройства. Заднее защитное устройство. Задняя и передняя буксирные вилки	
Подвеска: - передняя	На малолистовых рессорах (4 листа) с амортизаторами и со стабилизатором поперечной устойчивости	
- задняя	Многолистовая рессорная без амортизаторов, со стабилизатором поперечной устойчивости	
Колеса, размерность шин	Дисковые, 315 /80 R22,5	
Газобаллонное оборудование	Металло-композитные коррозионностойкие и взрыво-безопасные баллоны (тип 3). Объем	

	баллонов 892 л. 492 л.- с правой стороны; 400 л.- с левой стороны. Рабочее давление 200 бар. Предусмотрена установка 2-х заправочных кранов (NGV2 Type TN5 ГОСТ УЗВ02).
Запас хода, *(расчетный, по заявляемому изготовителем двигателя расходу топлива)*, км	370
Максимальная скорость автомобиля (с ограничителем) км/ч	85
Пневматическая система	с АБС (ПБС по заказу). Быстроразъемная арматура
Кабина, тип	Трехместная 6501, подрессоренная (пружинная подвеска)
Крылья колес ведущего моста	Есть
Дополнительное оборудование основной комплектации автомобиля: независимый подогреватель двигателя и кабины (газовый (15 ТСГ-М5)), система автоматического поддержания скорости, шумоизоляционные экраны, преобразователь напряжения, зеркало переднего обзора, ремни безопасности, огнетушитель, противооткатные упоры, подголовники сидений, светоотражающая маркировка, звуковой сигнал, сигал заднего хода, стандартный ЗИП	
Дополнительное оборудование по заказу: независимый воздушный отопитель кабины, обтекатель, CD проигрыватель, кондиционер, противотуманные фары, подлокотники сидений, противобуксовочная система тормозов, брызгозащита, система мониторинга, центральный замок, зеркала с электроприводом регулировок, навигационная система, дополнительный ЗИП	
Примечание: * - исполнение определяется выбором потребителя.	