ООО "СИБПРОМАВТО"
г. Миасс Челябинской области, ул. Лихачева, 22
тел./факс: (3513)255-650, 55-63-72, 55-76-57, 57-98-07
e-mail: infoural-sib@mail.ru

г. Тюмень, ул. Авторемонтная, 12
e-mail: info@sib-avto.ru

МАЗ

Седельные тягачи / 4x2

МАЗ-5440С5-8520(8580)-000(002, 030, 031)

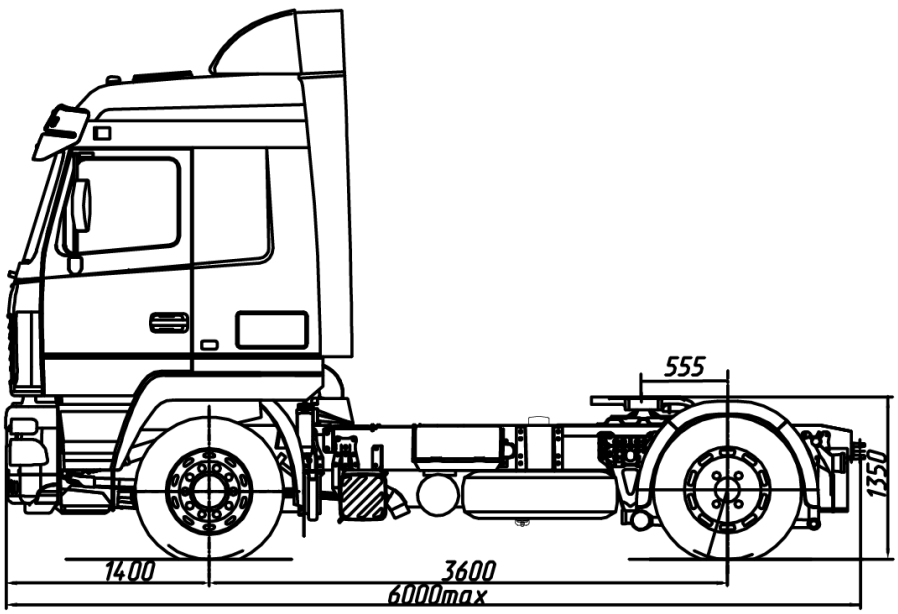

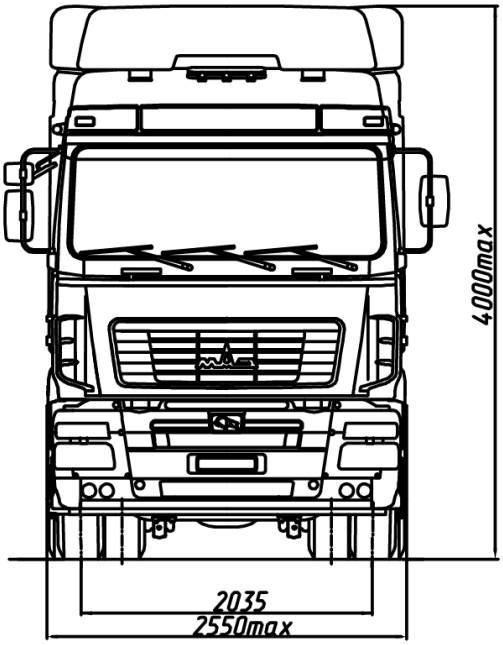

ТЕХНИЧЕСКИЕ ХАРАКТЕРИСТИКИ:

Технически допустимая масса автопоезда, кг	*44000*
Технически допустимая общая масса, кг	*17800*
Распределение технически допустимой общей массы:	
на переднюю ось, кг	*6300*
на задний мост, кг	*11500*
Масса, приходящаяся на опорно-сцепное устройство, кг	*10400*
Полная масса автомобиля в снаряженном состоянии, кг	*7400*
Двигатель	*ЯМЗ-53603.10*
Мощность двигателя, кВт(л.с.)	*240 (330)*
Максимальный крутящиймомент, Нм (кгсм)	*1906 (194)*
Коробка передач	*ZF 9S1310 TO*
Число передач КП	*9*
Передаточное число моста	*5.08*
Размерность шин	*315/80 R22.5*
Максимальная скорость,км/ч	*100*
Топливный бак	*500л*

Тип кабины	*большая с низкой крышей”5440”*
Задняя подвеска	*4-х листовая рессорная*

Дополнительное оборудование основной комплектации: АБС, ПБС, ремни безопасности, ППЗУ, огнетушитель, противооткатные упоры

Комплектации автомобиля МАЗ-5440С5

5440С5-0008520-002	*коробка передач ZF 9S1310T0* *высота ССУ от уровня дороги 1270 мм* *шины 315/70 822.5* *передаточное число моста 5.08*
5440С5-0008520-030	*коробка передач ZF 9S1310T0* *высота ССУ от уровня дороги 1250 мм* *шины 315/80 822.5* *передаточное число моста 5.08* *4-х баллонная пневматическая*
5440С5-0008520-031	*коробка передач ZF 9S1310T0* *высота ССУ от уровня дороги 1150 мм* *шины 315/70 822.5* *передаточное число моста 5.08* *4-х баллонная пневматическая*
5440С5-0008520-700	*коробка передач ZF 9S1310T0* *высота ССУ от уровня дороги 1350 мм* *шины 315/80 822.5* *передаточное число моста 5.08* *Тропическое исполнение* *Малолистовая со стабилизатором*
5440С5-0008580-000	*коробка передач 9JS135TA* *высота ССУ от уровня дороги 1350 мм* *шины 315/80 822.5* *передаточное число моста 5.33* *Малолистовая со стабилизатором*
5440С5-0008580-002	*коробка передач 9JS135TA* *высота ССУ от уровня дороги 1270 мм* *шины 315/70 822.5*

	передаточное число моста 5.33 Малолистовая со стабилизатором
5440С5-0008580-030	коробка передач 9JS135TA высота ССУ от уровня дороги 1250мм шины 315/80 822.5 передаточное число моста 5.33 4-х баллонная пневматическая
5440С5-0008580-031	коробка передач 9JS135TA высота ССУ от уровня дороги 1150 мм шины 315/70 822.5 передаточное число моста 5.33 4-х баллонная пневматическая
5440С5-0008580-700	коробка передач 9JS135TA высота ССУ от уровня дороги 1350 мм шины 315/80 822.5 передаточное число моста 5.33 Малолистовая со стабилизатором Тропическое исполнение