ООО "СИБПРОМАВТО"
г. Миасс Челябинской области, ул. Лихачева, 22
тел./факс: (3513)255-650, 55-63-72, 55-76-57, 57-98-07
e-mail: infoural-sib@mail.ru

г. Тюмень, ул. Авторемонтная, 12
e-mail: info@sib-avto.ru

МАЗ

Автобусы / **Микроавтобусы**

МАЗ 281040

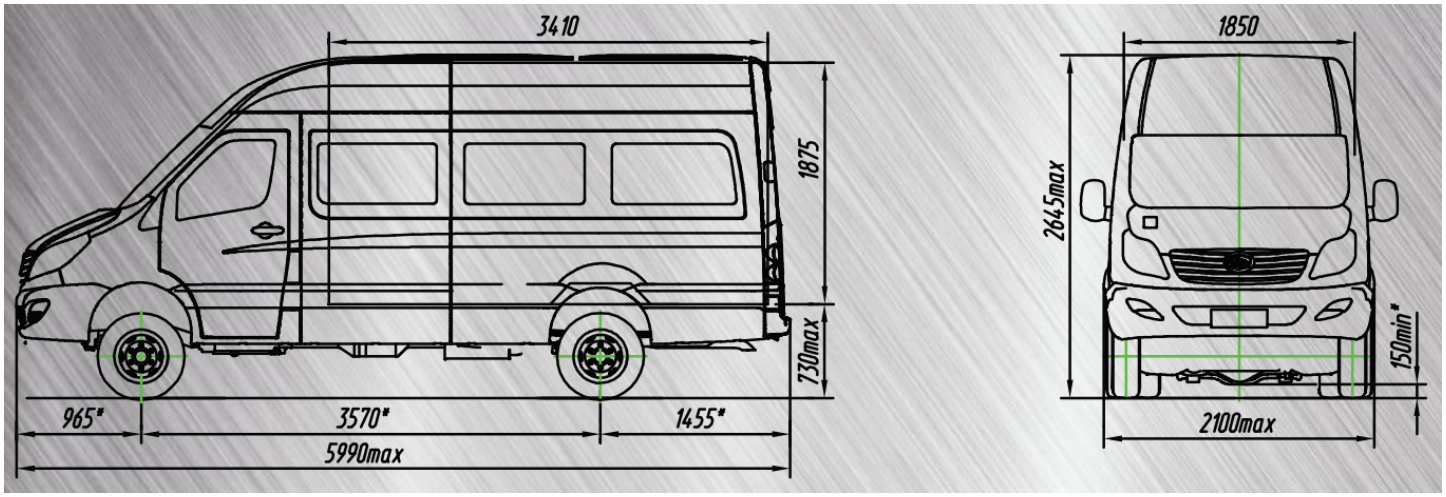

ТЕХНИЧЕСКИЕ ХАРАКТЕРИСТИКИ:

Пассажировместимость	15 пассажиров+1 место водителя.
Исполнение	**пассажирский**
Двигатель	JAC HFC4DE1-JD Евро-5, 150 л.с.
КПП	механическая (6 ступ.).
Рулевой механизм	с гидроусилителем
Тормозная система:	Тормозные механизмы передних, задних колес - дисковые. Антиблокировочная система (ABS), система распределения тормозного усилия (EBD), система курсовой устойчивости (ESC).
Технически допустимая максимальная масса	4200 кг
Тип ошиновки	Односкатный
Топливный бак	80 л

В базовую комплектацию входит:

- Кондиционер салона (мощность 8 кВт)
- Бортовой компьютер
- Многофункциональное рулевое колесо
- Электропривод зеркал и центральный замок
- Электростеклоподъемники
- Магнитола (MP3, USB, AUX)
- Боковая сдвижная дверь (без электропривода)
- Задние датчики парковки

- Шторки в салоне
- Круиз-контроль
- Дополнительный отопитель салона
- Индивидуальные блоки вентиляции над каждым сидением в пассажирском салоне
- Сидения с регулировкой по углу наклона из экокожи
- Задние боковые окна с клапанными форточками

Гарантийный срокэксплуатации Товара составляет 36 мес. от даты ввода в эксплуатацию при условии, что его пробег за этот период не превысил 100 000 км.