ООО "СИБПРОМАВТО"
г. Миасс Челябинской области, ул. Лихачева, 22
тел./факс: (3513)255-650, 55-63-72, 55-76-57, 57-98-07
e-mail: infoural-sib@mail.ru

г. Тюмень, ул. Авторемонтная, 12
e-mail: info@sib-avto.ru

МАЗ

Шасси / 6x4

МАЗ-6312С5-8525-012

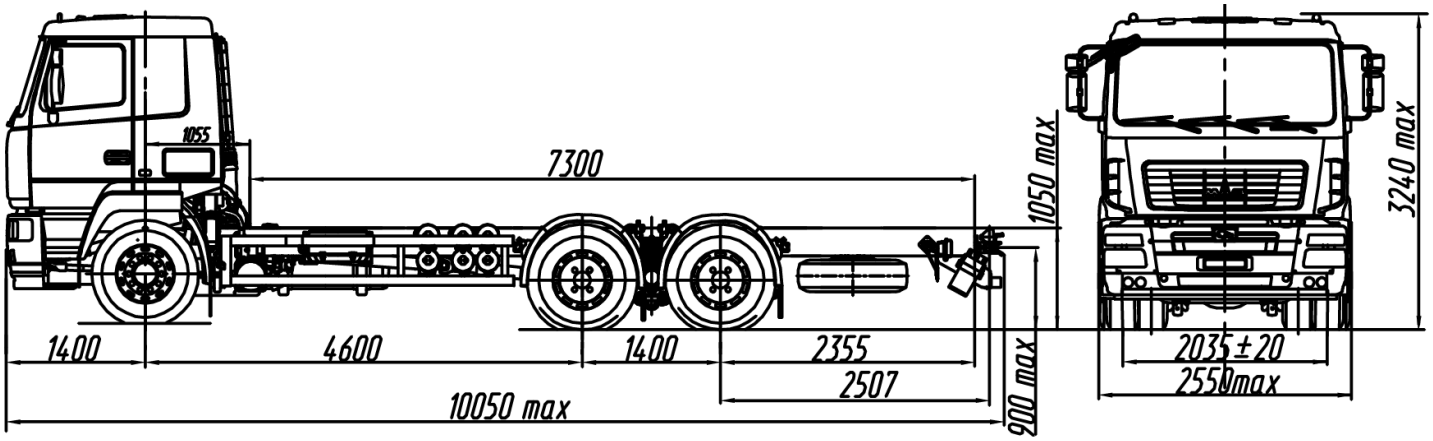

ТЕХНИЧЕСКИЕ ХАРАКТЕРИСТИКИ:

Технически допустимая общая масса автомобиля, кг.	*33500*
Распределение технически допустимой общей массы автомобиля:	
на переднюю ось, кг	*7500*
на заднюю тележку, кг	*26000*
Полная масса автомобиля в снаряженном состоянии, кг	*10160*
на переднюю ось, кг	*5360*
на заднюю тележку, кг	*4800*
Технически допустимая грузоподъемность автомобиля, кг	*23190*
Двигатель	*ЯМЗ-53603*
Мощность двигателя, кВт (л.с.)	*246(330)*
Максимальный крутящий момент, Н.м (кгс.м)	*1275 (130)*
Коробка передач	*ZF 9s1310TO*
Число передач КПП	*9*
Передаточное число моста	*5,71*
Размер шин	*315/80R22.5*
Максимальная скорость, км/ч	*85*
Тип кабины	*5440 рестайлинг*
Буксирный прибор	*беззазорная сцепка*

		Комплектации шасси автомобиля МАЗ-6312С5			
Наименование признака	Значение признака	8525-012	8525-712	8575-012	8575-712
Коробка передач	ZF 9S1310T0	X	X		
	9jsl35TA			X	X
Исполнение транспорт- него средства	Основное	X		X	
	Тропическое		X		X

6312С5-0008525-012 -	коробка передач ZF 9S1310T0, КОМ (по заказу), топливный бак 500 л., тормозная система с АБС, с ПБС, колеса дисковые, ПЖП, переднее защитное устройство (ППЗУ), кондиционер (по заказу), независимый воздушный отопитель кабины (по заказу), ограничение максимальной скорости (85 км/ч), противотуманные фары (по заказу), круиз-контроль (по заказу), кронштейны под надстройку (по заказу), ЗЗУ (по заказу), крылья задних колес (по заказу)
6312С5-0008575-012 -	коробка передач 9JS135TA, КОМ (по заказу), топливный бак 500 л., тормозная система с АБС, с ПБС, колеса дисковые, ПЖП, переднее защитное устройство (ППЗУ), кондиционер (по заказу), независимый воздушный отопитель кабины (по заказу), ограничение максимальной скорости (85 км/ч), противотуманные фары (по заказу), круиз-контроль (по заказу), кронштейны под надстройку (по заказу), ЗЗУ (по заказу), крылья задних колес (по заказу)

Примечание: 1) На комплектации в тропическом исполнении подогреватель двигателя и независимый воздушный отопитель не устанавливаются.