ООО "СИБПРОМАВТО"
г. Миасс Челябинской области, ул. Лихачева, 22
тел./факс: (3513)255-650, 55-63-72, 55-76-57, 57-98-07
e-mail: infoural-sib@mail.ru

г. Тюмень, ул. Авторемонтная, 12
e-mail: info@sib-avto.ru

МАЗ

Шасси / Внедорожные

МАЗ 651428-575-000

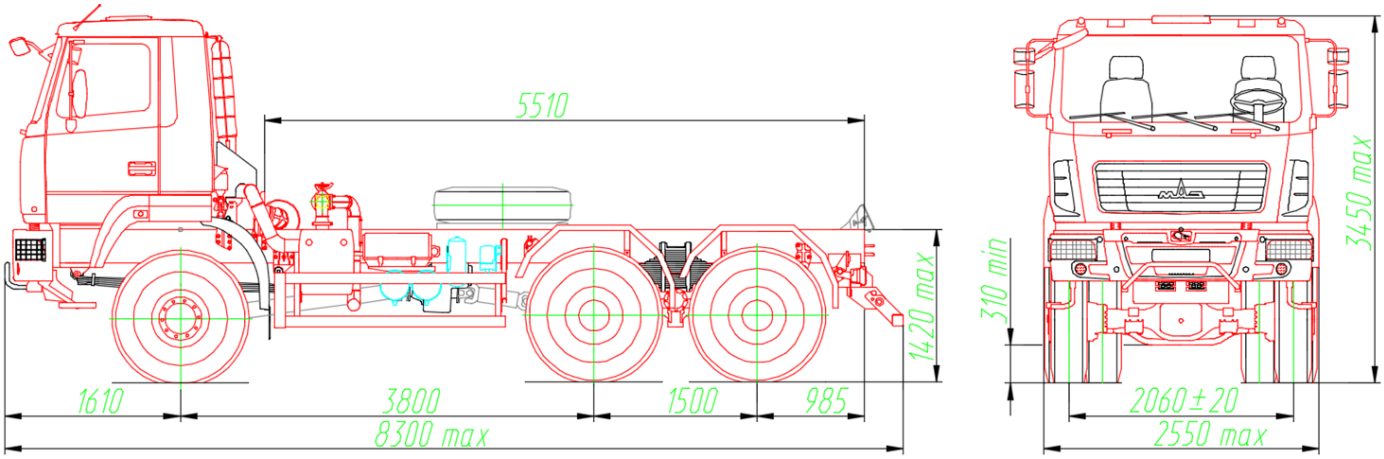

ТЕХНИЧЕСКИЕ ХАРАКТЕРИСТИКИ:

Колесная формула автомобиля	6x6
Категория автомобиля	N_3G
База автомобиля, мм	3800+1500
Полная масса, кг	41000
Распределение полной массы - на первую ось (управляемый ведущий мост) - на тележку ведущих мостов	 9000 32000
Масса снаряженного автомобиля (с водителем, без доп. оборудования), кг	12200
Грузоподъемность, кг	28800
Двигатель (модель, экология)	Weichai Power WP12.430 (311 кВт), Евро-5
Коробка передач (модель), число передач, вперед	Fast Gear 12JSDX240TA,12
Сцепление *(модель)*	MFZ-430
Коробка отбора мощности (модель)	QH 50
Раздаточная коробка/ тип привода мостов	Двухскоростная, дифференциальная с постоянным приводом мостов
Мосты	Двухступенчатые производства ОАО «МАЗ»
- передний	С неблокируемым межколесным дифференциалом.
- средний и задний	С блокируемыми межосевым и межколесными дифференциалами.
Передаточное отношение мостов *(U_0)*	5,71 (передний мост) 5,77 (задние мосты)

Рама	С лонжеронами и С-образным усилителем постоянного сечения по всей длине, с усиленными буксирными вилками
Подвеска	
- переднего моста	Малолистовая рессорная, усиленная, с амортизаторами и со стабилизаторами поперечной устойчивости
- тележки ведущих мостов	Рессорно- балансирная без амортизаторов, со стабилизатором поперечной устойчивости на заднем мосту
Колеса, размерность шин	Дисковые, 12.00R24
Топливный бак (объем), л	500
Кабина, тип	Малая типа 6418, двухместная, подрессоренная (пружинная подвеска)
Максимальная скорость автомобиля (с ограничителем скорости) км/ч	85
Тормозная система	с АБС