ООО "СИБПРОМАВТО"
г. Миасс Челябинской области, ул. Лихачева, 22
тел./факс: (3513)255-650, 55-63-72, 55-76-57, 57-98-07
e-mail: infoural-sib@mail.ru

г. Тюмень, ул. Авторемонтная, 12
e-mail: info@sib-avto.ru

МАЗ

Седельные тягачи / **Внедорожные**

Полноприводный седельный тягач на шасси МАЗ 6317F5-570-051 с КМУ ИМ-180

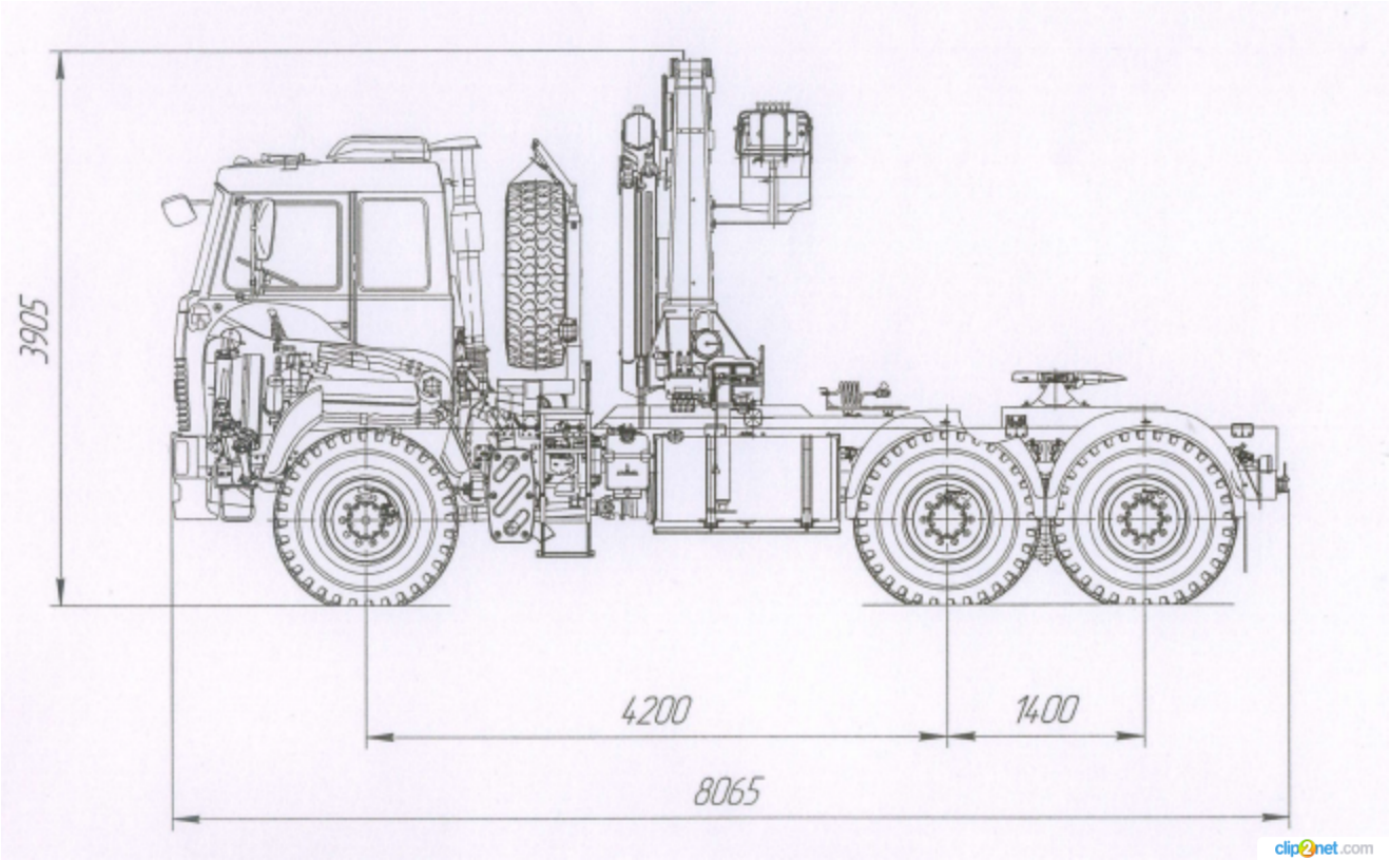

ТЕХНИЧЕСКИЕ ХАРАКТЕРИСТИКИ:

Технически допустимая общая масса автопоезда, кг	48 000
Технически допустимая масса автомобиля, кг	33 150
Распределение технически допустимой общей массы автомобиля	
на переднюю ось, кг	7 150
на заднюю ось, кг	26 000
Технически допустимая грузоподъемность, кг	15 000
Высота ССУ,мм	1 650
Тип ССУ, модель	JOST
Двигатель	ЯМЗ-65872
Мощность двигателя, кВт (л.с.)	243(330)
Максимальный крутящий момент, Н.м (кгсм)	1275 (130)

Коробка переда	9JS135TA
Число передач	9
Передаточное число моста	6,4
Размер шин	16.00R20 (Бел-95)
Максимальная скорость, км/ч	85
Топливный бак	500
Тип кабины	большая
НЖП 14 ТС-10-М4 ф. Адверс	Есть
Комплектация автомобиля	
-Шкворень 3,5", дополнительные электропневмовыводы на задней поперечине	
-Шкворень 3,5"	
-Шкворень 2"	
-Шкворень 2", дополнительные электропневмовыводы на задней поперечине	
Устанавливается по заказу	
Кондиционер	
Независимый воздушный отопитель кабины	
Циклон очистки воздуха	
Противотуманные фары	
Габаритный чертеж	
Технические характеристики ИМ-180	
Количество гидравлических выдвижных секций, шт.	2
Грузовой момент, тм	17,9
Максимальная грузоподъёмность, кг	8800
Грузоподъёмность, кг:	
вылет стрелы 2 м	8800
вылет стрелы 3 м	5950
вылет стрелы 4,3 м	4150
вылет стрелы 6,2 м	2860
вылет стрелы 8,0 м	2200
Грузоподъёмность при максимальном вылете, кг	2200
Максимальный вылет стрелы, м	8,00
Рабочая температура окружающей среды, °С	-40...+40
Максимальная высота подъёма, м	11,10
Максимальная глубина опускания, м	3,7
Способ управления	Гидравлический
Угол поворота колоны, град.	390
Место управления	С сиденья, ДУ
Транспортное расположение опор	Вверх
Тип выдвижных опор	Гидравлические
База выдвижных опор, мм	5660
Масса без гидронасоса, рабочей жидкости, кг	2650
Емкость гидробака, л:	
полная	95
максимальная	90
минимальная	85
Производительность насоса, л/мин	40
Рабочее давление, МПа	28
Размер по осям шпилек, мм	824
Размер для монтажа на раме, мм	1060
Габаритные размеры в трансп. положении, мм:	
высота	2490
ширина	2330
глубина	1305

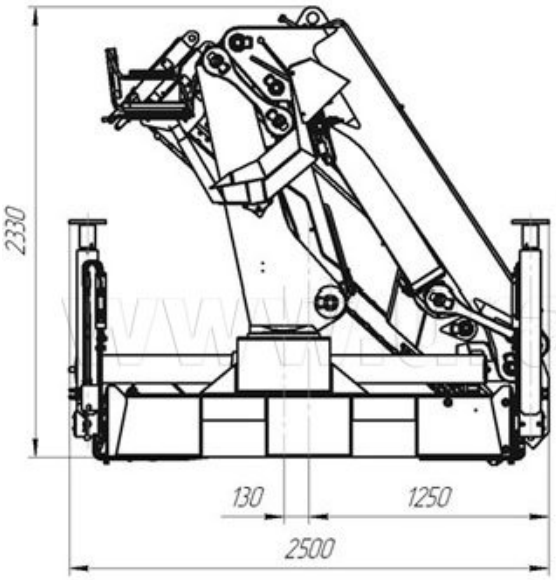
2330
130
1250
2500

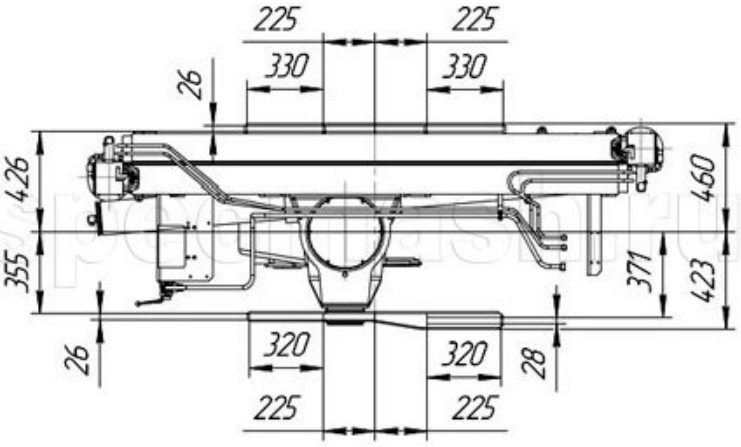
225
225
330
330
26
426
460
355
371
423
26
320
320
28
225
225

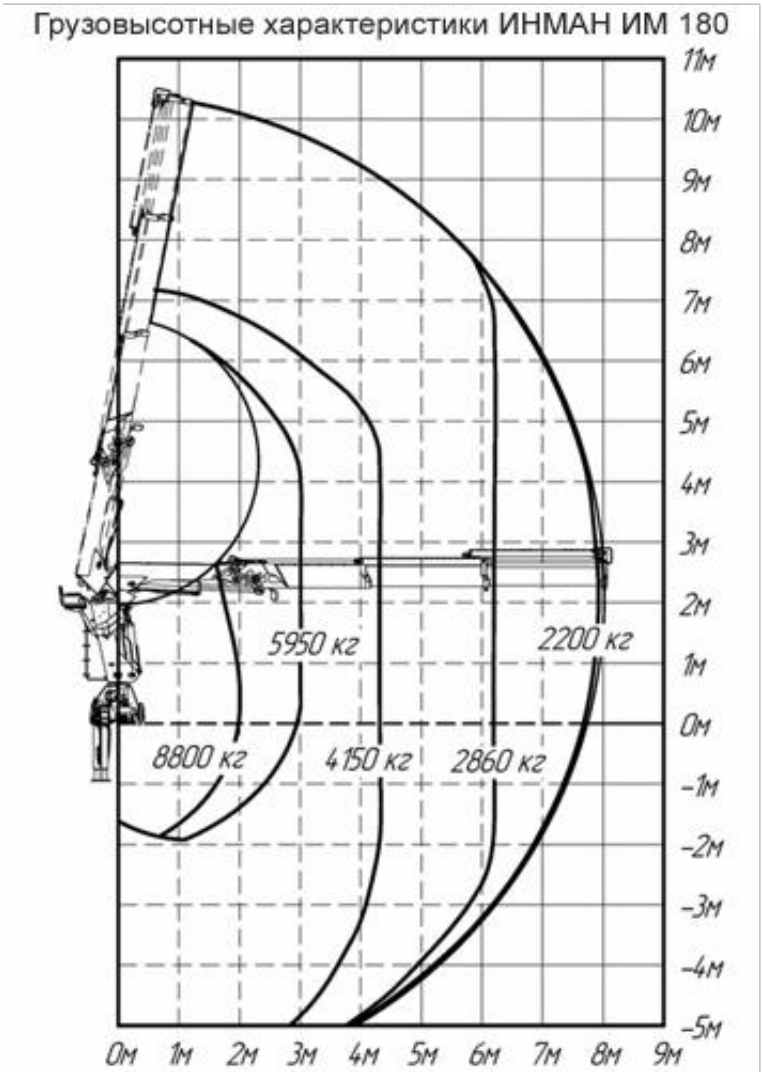
Грузовысотные характеристики ИНМАН ИМ 180
11м
10м
9м
8м
7м
6м
5м
4м
3м
2м
1м
0м
-1м
-2м
-3м
-4м
-5м
0м
1м
2м
3м
4м
5м
6м
7м
8м
9м
5950 кг
2200 кг
8800 кг
4150 кг
2860 кг