ООО "СИБПРОМАВТО"
г. Миасс Челябинской области, ул. Лихачева, 22
тел./факс: (3513)255-650, 55-63-72, 55-76-57, 57-98-07
e-mail: infoural-sib@mail.ru

г. Тюмень, ул. Авторемонтная, 12
e-mail: info@sib-avto.ru

МАЗ

Автокраны / 16 тонн

КС-45729А-С(-W)-02

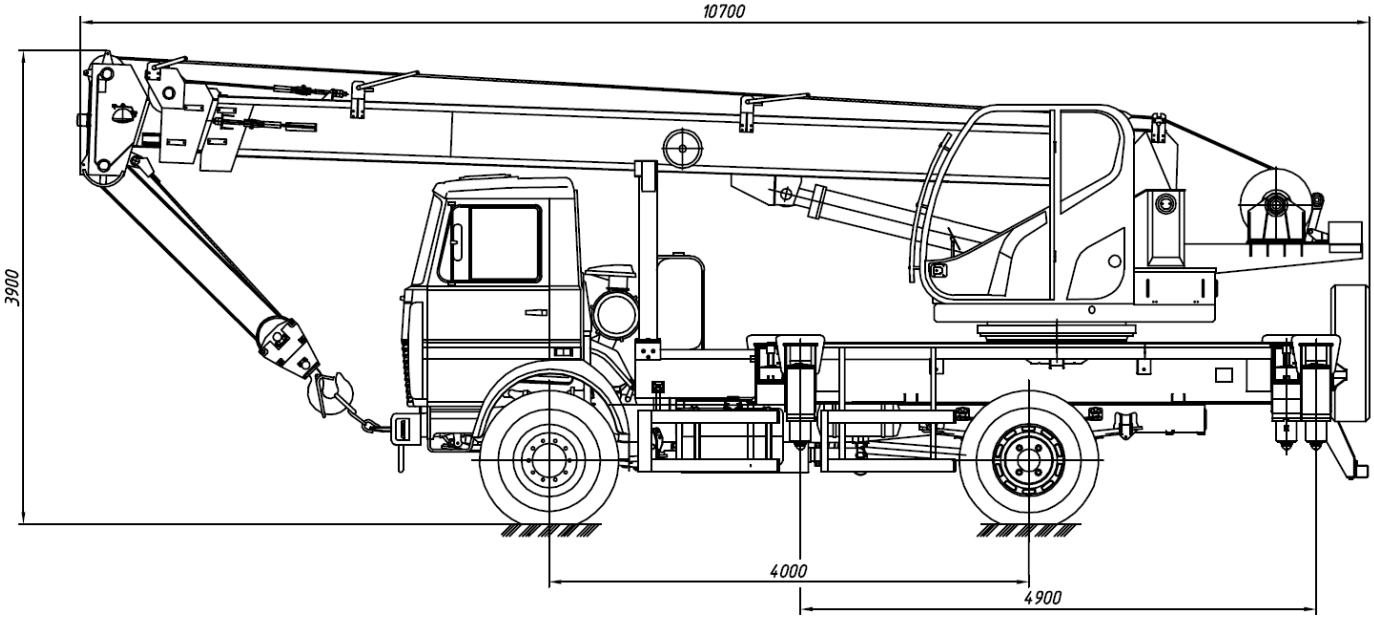

ТЕХНИЧЕСКИЕ ХАРАКТЕРИСТИКИ:

Колесная формула	4х2
Грузоподъемность максимальная миди (на канатах), т:	
- с установкой на опоры при выдвинутых балках выносных опор	16,2
- с установкой на опоры при втянутых балках выносных опор	4,0
Грузоподъемность при максимальном вылете, т:	
- основная стрела 8,75 м	4,0
- стрела 20,75 м	0,6
Максимальный грузовой момент, т·×м	48,6
Высота подъема максимальная, м:	
- основная стрела 8,75 м	9,2
- стрела 20,75 м	20,4

Высота подъема при максимальном вылете, м:	
- основная стрела 8,75 м	2,8
- стрела 20,75 м	10,0
Глубина опускания максимальная, м:	
- при работе с грузом равным 50 % грузоподъёмностью, с основной стрелой 8,75м	11,0
- со стрелой 20, 75 м	3,0
Вылет, м:	
- при максимальной грузоподъемности	3,0
- максимальный стрела 20,75 м	18,0
- минимальный стрела 8,75 м	3,0
Максимальная масса груза, с которой допускается телескопирование стрелы, т:	в пределах грузовых характеристик, но не более 1,5 т
Параметры опорного контура:	
- база выносных опор, м	4,25
- расстояние между выносными опорами, м:	
- при выдвинутых балках выносных опор	5,4
- при втянутых балках выносных опор	2,3
Номинальная скорость подъема (опускания) груза, м/мин груза, м/мин	10
Увеличенная скорость подъема (опускания) пустого крюка и грузов до 2 т, м/мин	20,0
Скорость посадки, м/мин	0,4
Частота вращения, об/мин:	
- максимальная	1,6
- минимальная	0,4
Скорость передвижения, км/ч	60
Габаритные размеры в транспортном положении, мм:	
- длина	10700
- ширина	2550
- высота	3900
Распределение нагрузки на оси шасси крана в транспортном положении с основной стрелой, т:	
- общая	17,6
- на переднюю ось	6,85
- на заднюю ось	10,75

Дополнительные опции: расширенный ЗИП (аптечка, 2 огнетушителя, термос, знак аварийной установки)

Кран автомобильный КС-45729А-С, КС-45729А-W грузоподъемностью миди (на канатах) 16,2 т предназначен для выполнения погрузочно-разгрузочных и строительно-монтажных работ с обычными грузами на рассредоточенных объектах.

Гидравлическая система крановой установки обеспечивает плавное управление всеми механизмами с широким диапазоном скоростей рабочих операций, а также возможность одновременного совмещения нескольких крановых операций. В гидрооборудовании крана применены комплектующие ведущих мировых производителей.

Трехсекционная стрела длиной 8,75 м во втянутом положении обеспечивает крану компактность и маневренность при переездах, а при полностью выдвинутом состоянии 20,75 м – обширную рабочую зону и большую высоту перемещения груза при работе. Возможность телескопирования стрелы с грузом до 1,5 т на крюке позволяет автокрану выполнять специальные работы:

устанавливать грузы в труднодоступных местах, проносить грузы среди смонтированных конструкций.

Возможность установки крана на уменьшенном опорном контуре (на втянутых опорах) позволяет производить работы в стесненных условиях.

Редуктора механизма подъема и поворота – планетарного типа с дисковыми тормозами, что соответствует современным требованиям, предъявляемым к грузоподъемным кранам. Нижняя рама коробчатого сечения с наклонными гидравлическими выдвижными выносными опорами.

Кабина машиниста новой конструкции и современного дизайна комфортабельна и имеет большой внутренний объем. Круговое остекление обеспечивает отличную видимость рабочей зоны при любых длинах стрелы и любом угле наклона стрелы.

Безопасную работу крана обеспечивает комплекс приборов и устройств, в том числе микропроцессорный ограничитель нагрузки ОНК-160С с цифровой индикацией параметров в кабине машиниста. Ограничитель нагрузки может работать в режиме координатной защиты, и имеет встроенный прибор фиксации характеристик - «черный ящик», и встроенный модуль защиты от опасного напряжения при работе вблизи линий электропередач.

Грузовысотные характеристики

Увеличенный опорный контур

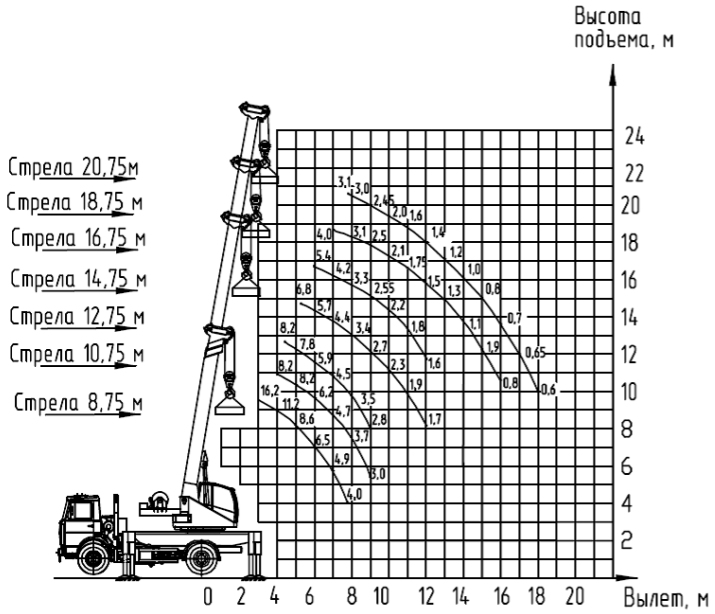
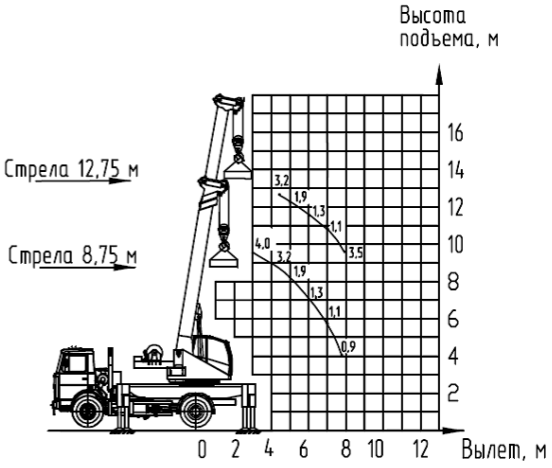
Уменьшенный опорный контур