ООО "СИБПРОМАВТО"
г. Миасс Челябинской области, ул. Лихачева, 22
тел./факс: (3513)255-650, 55-63-72, 55-76-57, 57-98-07
e-mail: infoural-sib@mail.ru

г. Тюмень, ул. Авторемонтная, 12
e-mail: info@sib-avto.ru

МАЗ

Самосвалы / **6x4**

МАЗ-65012J-8535-000

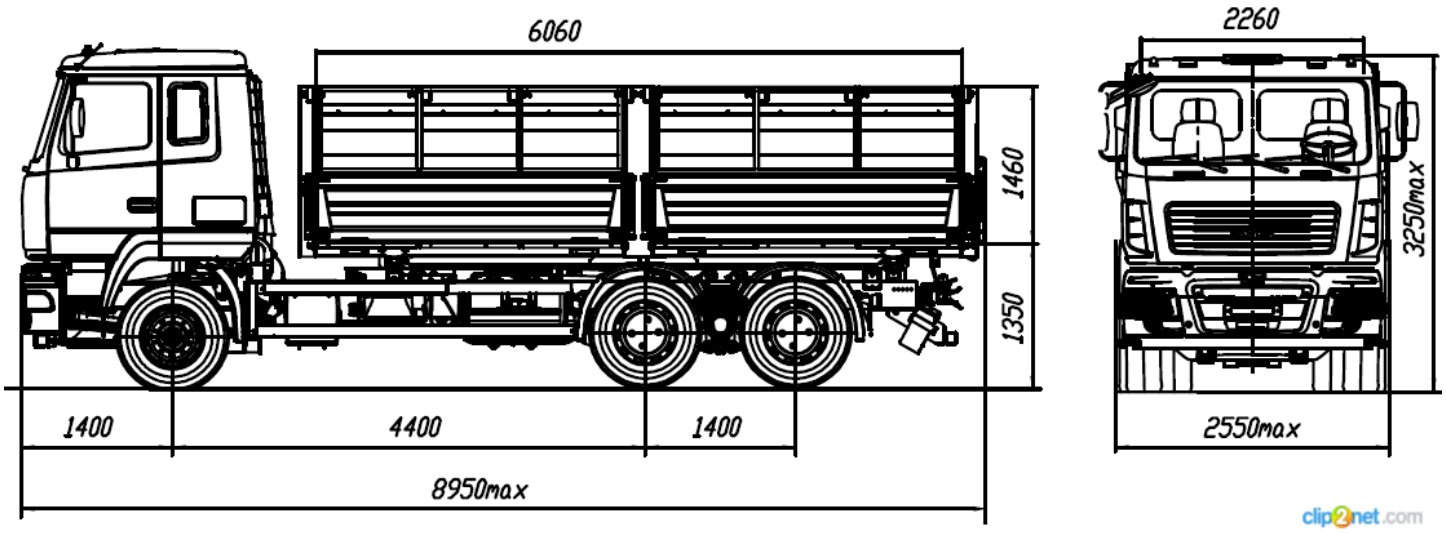

ТЕХНИЧЕСКИЕ ХАРАКТЕРИСТИКИ:

Технически допустимая масса автомобиля, кг	25000
Технически допустимая общая масса автопоезда, кг	44000
Распределение технически допустимой общей массы автомобиля	
на переднюю ось, кг	7000
на заднюю ось, кг	18000
Технически допустимая грузоподъемность, кг	12700
Объем кузова, м куб	20
Двигатель	Weichai WP10H400E50
Мощность двигателя, кВт (л.с.)	294 (400)
Максимальный крутящий момент, Н.м (кгсм)	1800 (183.5)
Коробка передач	12JS200TA
Число передач	12
Передаточное число моста	4,2
Размер шин	295/80R22.5
Максимальная скорость, км/ч	85
Топливный бак	300
Тип кабины	Большая подрессоренная
65012J-0008535-000	КП 12JS200TA, число передач 12 устройство беззазорной сцепки для прицепа, выхлоп вниз слева, без обогрева платформы, подогреватель двигателя, кондиционер (по заказу), АБС, ПБС, одно спальное место, независимый воздушный отопитель (по заказу), циклон очистки воздуха (по заказу), Боковые борта платформы - двухсекционные, разделенные стойками. Каждая секция состоит из из нижнего борта с

	нижней навеской и и верхнего борта с верхней навеской. Задний проем с глухой стенкой Тент платформы с механизмом сворачивания и откидная площадка с лестницей на заднем борту.